COLLARÍN DE TOMA R-594 G

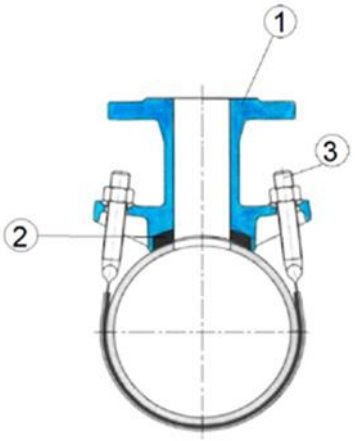

DESCRIPCIÓN:

1. Cuerpo de fundición dúctil revestido con pintura epoxi.
2. Junta de caucho NBR
3. Abrazaderas, rosca, tuerca y arandela de acero inoxidable AISI 304

CARACTERÍSTICAS:

A – PRESIÓN:

La presión máxima de trabajo es de 16 bar

B – TEMPERATURA:

La temperatura máxima de trabajo es de 70ºC

C – ABRAZADERAS:

Los collarines van provistos de dos abrazaderas revestidas de goma.

D – APLICACIONES:

El amplio campo de regulación de las abrazaderas unido a una junta de estanquidad de gran espesor y perfil curvo permiten su utilización en tuberías de acero, de fundición, o de fibrocemento. En la tabla se indican los campos de aplicación de los diámetros exteriores de tubo para los que es aplicable cada collarín

DN collarín	Campo aplicación ∅ ext. tubo	DN collarín	Campo aplicación ∅ ext. tubo
100	114-120	250	273-286
125	139-150	300	324-344
150	168-174	350	355-400
200	219-234	400	405-460